Overlay BMF/WINE Door (全嵌双门/酒柜)

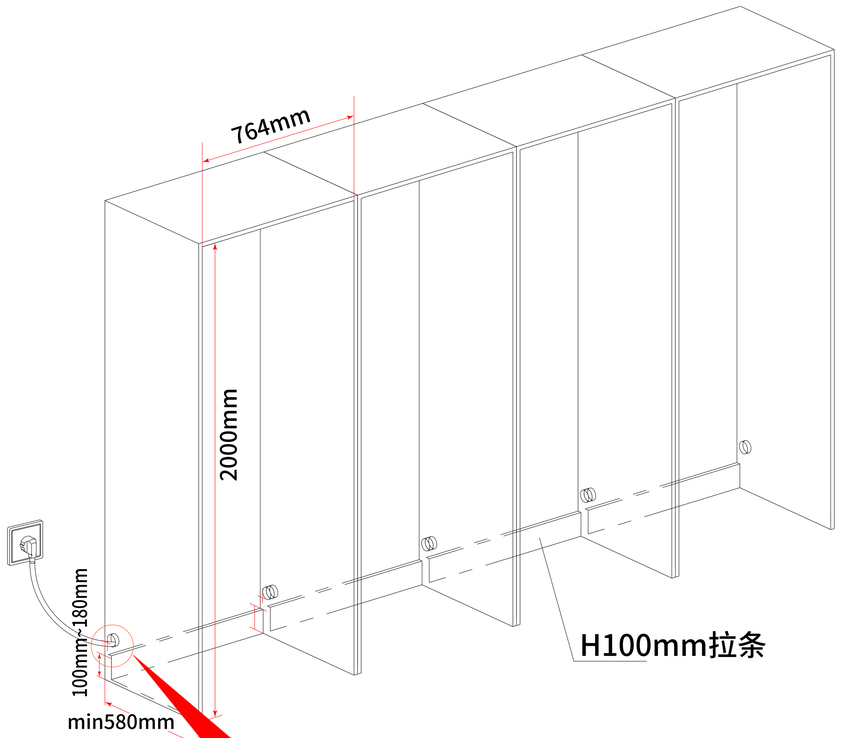

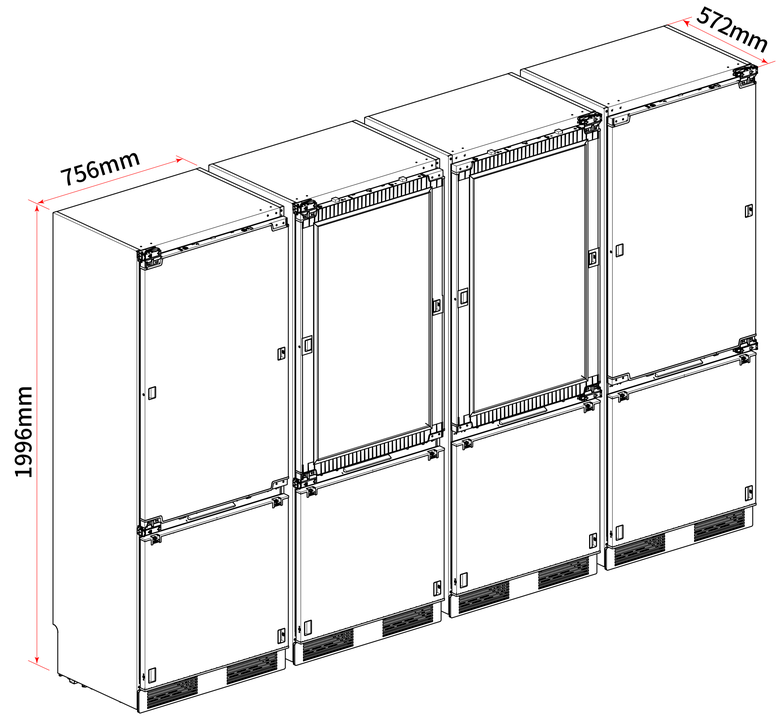

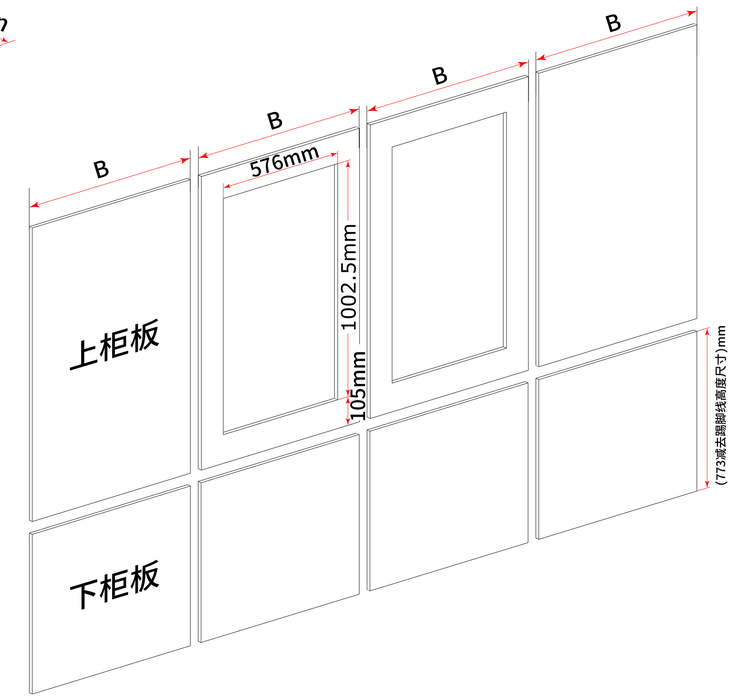

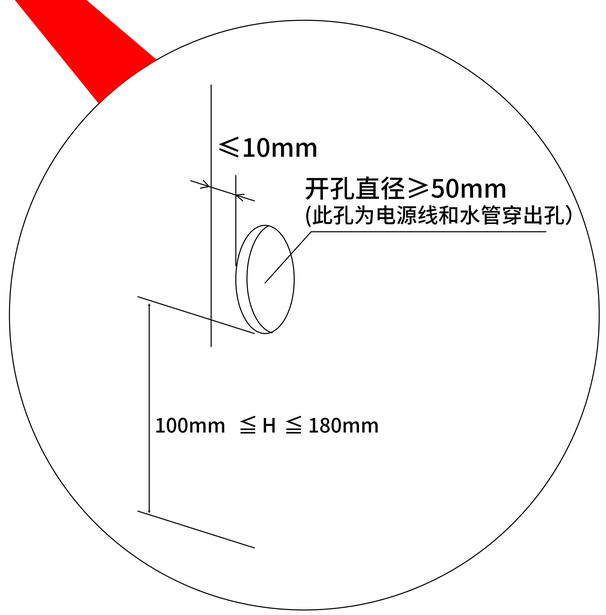

冰箱挂柜门板厚度A（mm）	间隙X（mm）	冰箱外挂柜门板宽度B（mm）	
		全搭方式一	全搭方式二
16 - 22	4	796	795
23 - 25	4	796（R≥7）	795（R≥9）
例：若外挂门板厚度为20mm，设计间隙需留4mm，全搭方式一柜门板宽度为796mm，全搭方式二柜门板宽度为795mm.			

全搭方式一

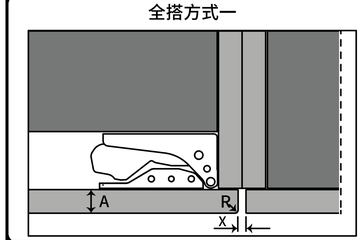

全搭方式二

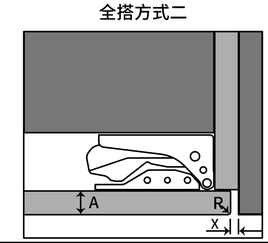

A = 冰箱外挂柜门板厚度　B = 冰箱外挂柜门板宽度　X = 间隙　R = 橱柜门板圆角

橱柜要求如下：

（1）上柜板宽度尺寸为B，高度根据柜体配，酒柜门开孔尺寸为
橱柜要求如下1002.5*576mm，左右居中，下端距柜板底部105mm。
（2）门板与柜体板采用全搭方式；
（3）踢脚线高度在80-120mm范围内，否则影响冰箱散热；
（4）根据实际场景情况，电源线开孔可开一侧，也可以开两侧；
（5）电源插座在相邻的柜体内;